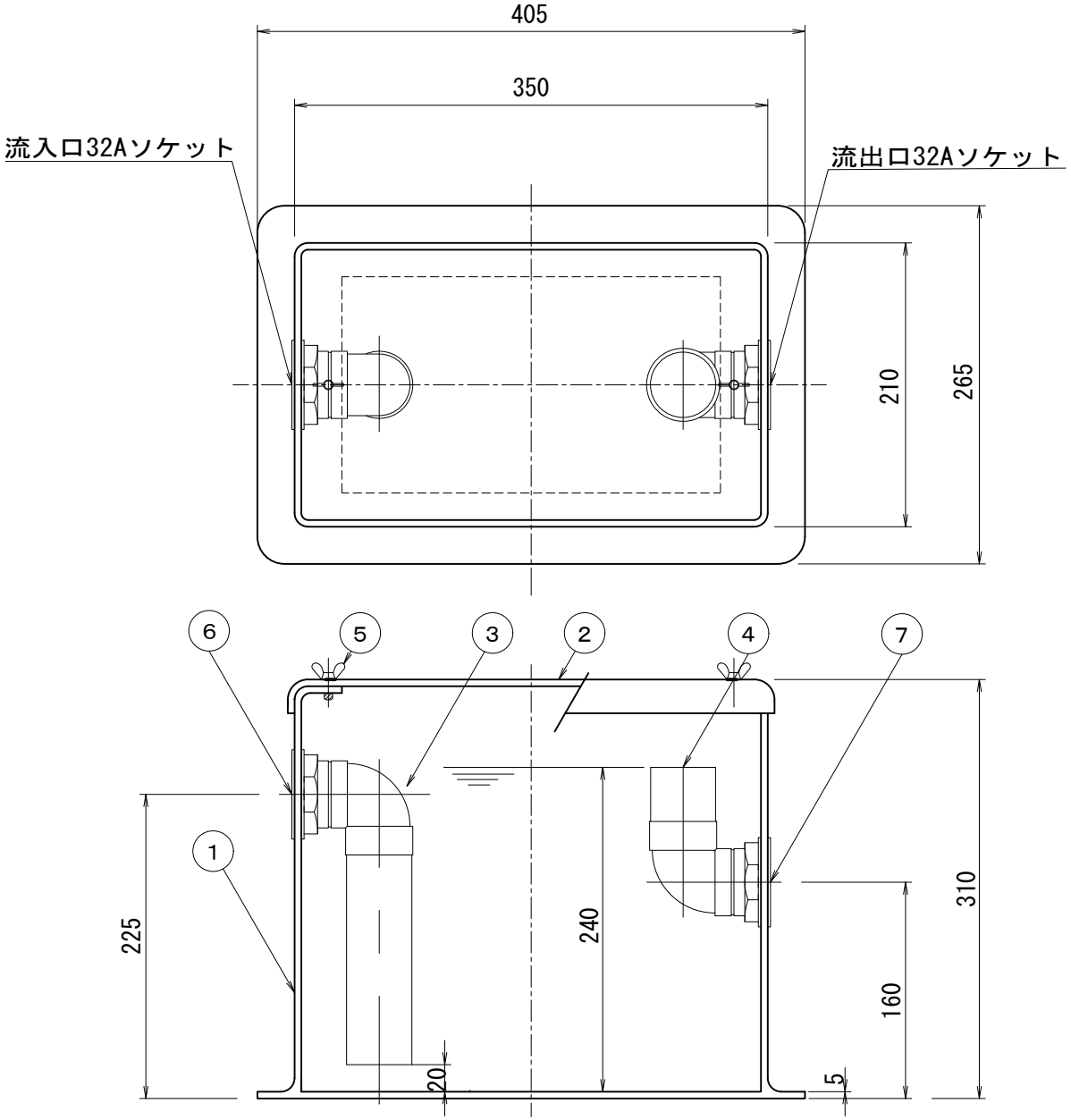


材料表

| 品番 | 名　称 | 材質 | 個数 |
|---|---|---|---|
| ① | 本体 | ＦＲＰ | 1 |
| ② | 蓋 | ＦＲＰ | 1 |
| ③ | 流入管 | ＰＶＣ | 1 |
| ④ | 流出管 | ＰＶＣ | 1 |
| ⑤ | 蝶ボルト | ＳＵＳ | 2 |
| ⑥ | 流入口 | ＢＳ | 1 |
| ⑦ | 流出口 | ＢＳ | 1 |

仕様

・本体は標準品と寸法が異なります。
・満水時には+2000Paの静圧まで対応可能。
・減水時には給水の必要があります。
・本体成形の都合上、流出側ｿｹｯﾄが逆勾配となりますので２次側配管接続後直ぐにｴﾙﾎﾞｰで落差を取り勾配の調整をお願い致します。

| | | | | | |
|---|---|---|---|---|---|
| 納入先 | | | | | |
| 名　称 | 高静圧用ドレントラップ Ｐ型３２Ａ ＜Ｐ－ＭＦ３２＞ | | | | |
| 縮　尺 | １：５ | 画　法 | | 製作数 | |
| 作成年月日 | | 検図 | | 検図 | 製図 |
| 図　番 | | 枚　番 | | | |

コンドーＦＲＰ 工業株式会社