番号	部品名	材　質	備　考
1	本　体	ポリカーボネート	透明色
2	蓋	ポリカーボネート	透明色
3	ホッパー	耐熱塩化ビニール	茶色

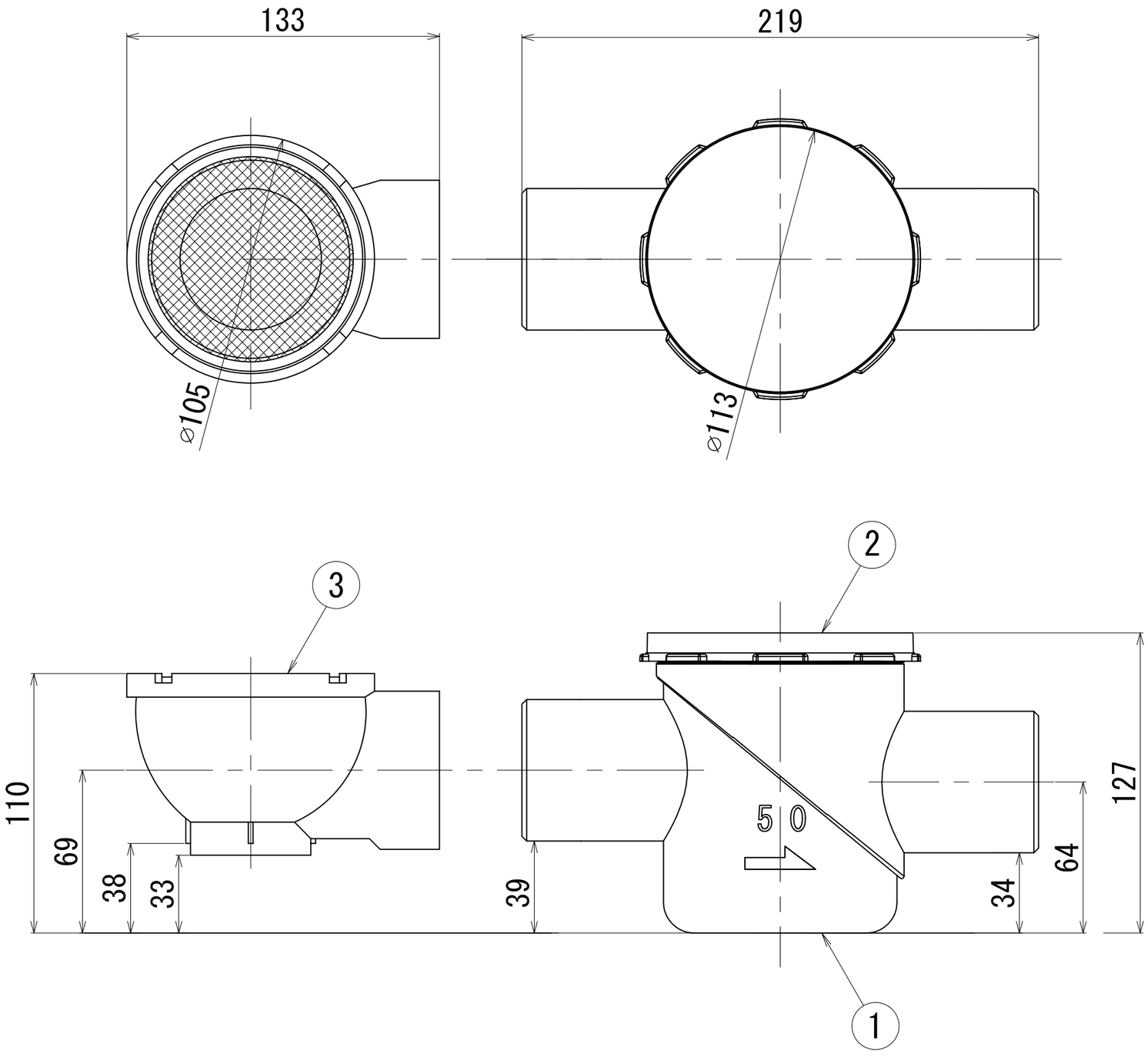

納入先							
名　称	ＨＣ･トラップ５０Ａ型 ＜Ｆ－ＨＣＴ５０＞						
縮　尺	１：２	画法		製作数			
作成年月日		検図		検図		製図	
図　番		枚番					

コンドーＦＲＰ　工業株式会社