ＤＫタンク			
品番	名　称	サイズ	材質
①	給水口	２５ＡＬ	ＢＳ
②	給水口	２５Ａ	ＢＳ
③	出水口	４０Ａ	ＢＳ
④	通気口	３２Ａ	ＢＳ
⑤	オーバーフロー	３２Ａ	ＢＳ
⑥	排水口	２５Ａ	ＢＳ

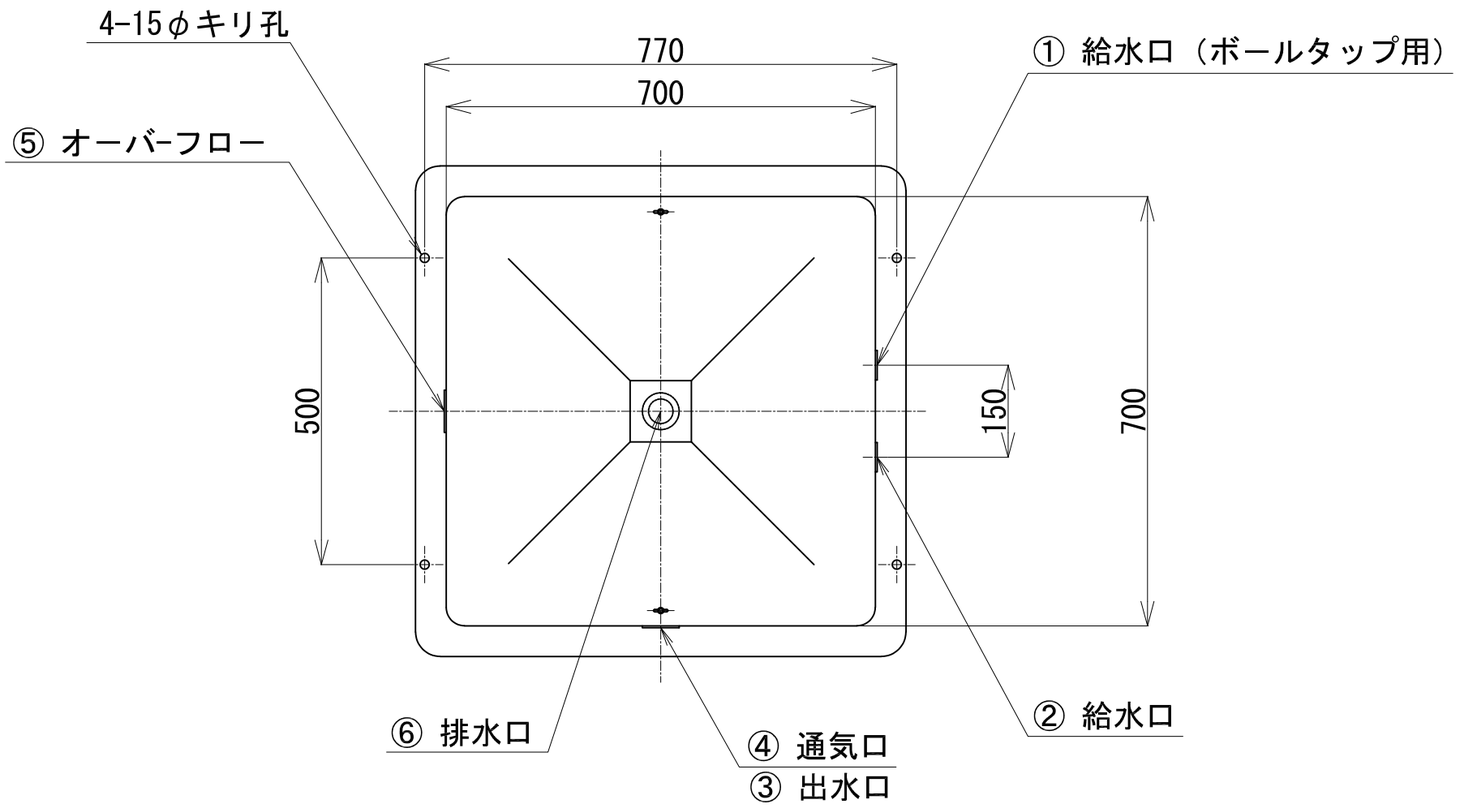

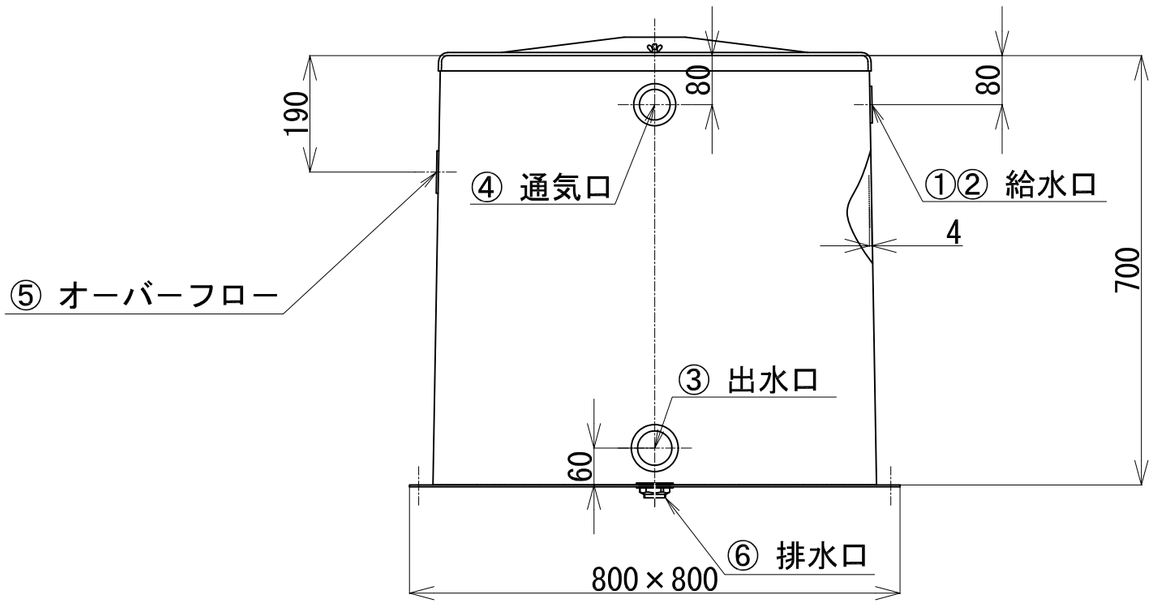

注記：ソケット材質　ＢＳ製
　　ソケット位置　サイズは変更可

納入先							
名　称	ＦＲＰ製タンク　ＤＫ－３００						
縮　尺	１：１０	画　法		製作数			
作成年月日	2023/11/6	検図		検図		製図	
図　番		枚　番					
コンドーＦＲＰ 工業株式会社							