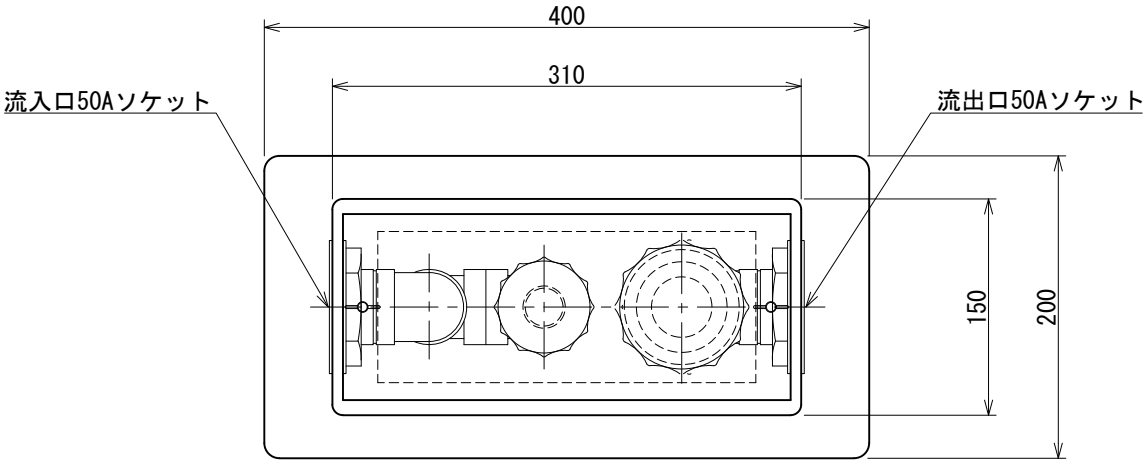


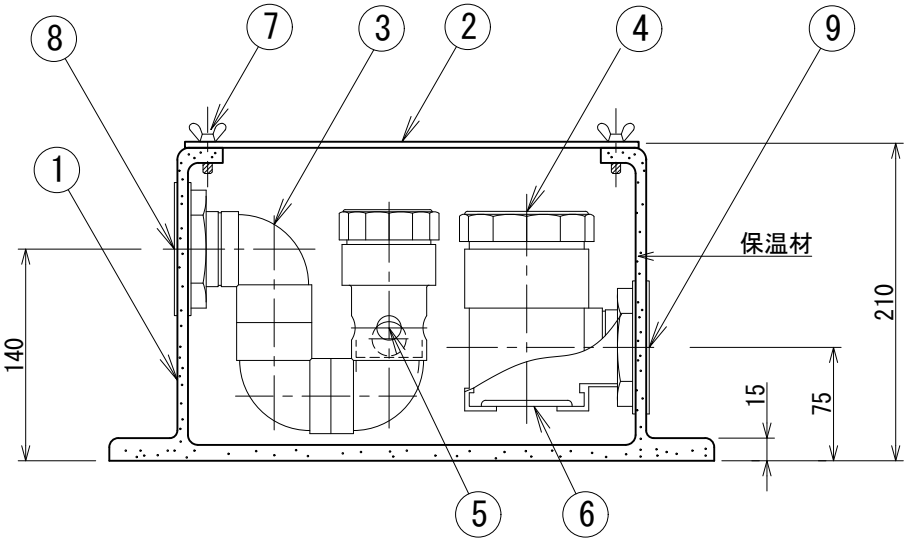


材料表

| 品番 | 名　称 | 材質 | 個数 |
|---|---|---|---|
| ① | 本体 | ＦＲＰ | 1 |
| ② | 蓋 | 透明ＰＣ | 1 |
| ③ | トラップ | ＰＶＣ | 1 |
| ④ | フロート弁室 | ＰＶＣ | 1 |
| ⑤ | 特殊フロートボール | ＰＣ | 1 |
| ⑥ | フロート弁 | ＰＥ | 1 |
| ⑦ | 蝶ボルト | ＳＵＳ | 2 |
| ⑧ | 流入口 | ＢＳ | 1 |
| ⑨ | 流出口 | ＢＳ | 1 |

| | | | | | |
|---|---|---|---|---|---|
| 納入先 | | | | | |
| 名　称 | Ａ･トラップＳＷ型５０Ａ 耐候性透明蓋 ＜Ｆ－ＡＴＳＷ５０ＵＶ＞ | | | | |
| 縮　尺 | １：５ | 画　法 | | 製作数 | |
| 作成年月日 | | 検図 | | 検図 | 製図 |
| 図　番 | | 枚　番 | | | |

コンドーＦＲＰ 工業株式会社